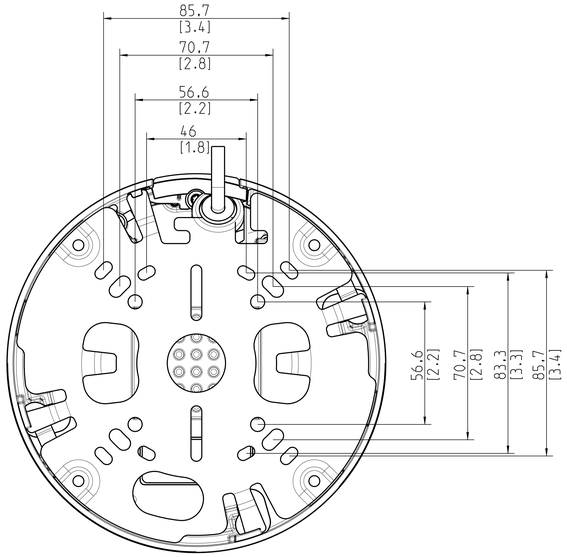

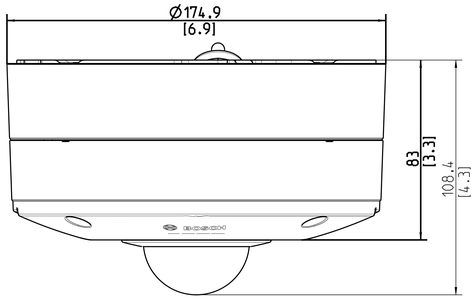

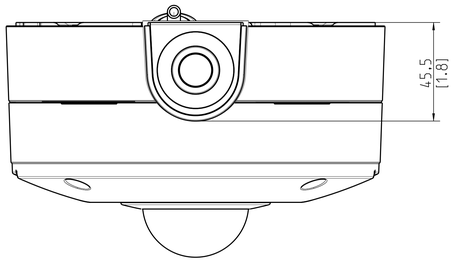

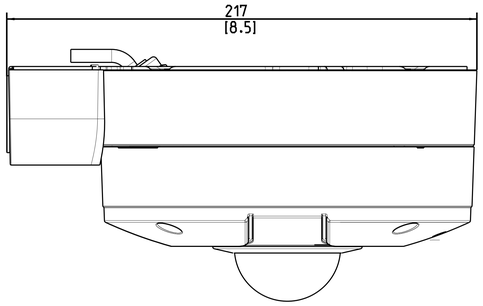

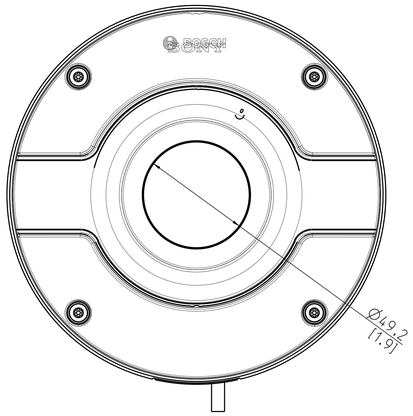

© Robert Bosch GmbH, alle Rechte vorbehalten, auch bzgl. gewerblicher Schutzrechte. Weitergabe, Vervielfältigung, Verwertung, Mitteilung sowie Verwendung des Inhalts nicht gestattet, soweit nicht ausdrücklich zugelassen.

© Robert Bosch GmbH, All rights reserved, also regarding any disposal, exploitation, reproduction, editing, distribution, as well as in the event of applications for industrial property rights.

.	.	.	.	.	.	.	.
.	.	.	.	.	.	.	.
.	.	.	.	.	.	.	.
01	.	.	CEA1TP	.	.	BT-SC/ETW1-PAS1	.
Ind./Change/Aend.		TTTTMMDD	Drawn/Gez.	Checked/Gepr.	Releas./Freig.	BWN	Resp. dept./Verantw. Abt.	Add. info./Zus. info.
Treatment/ Behandlung	. .						Missed details/Fehlende Angaben	Size/Gr. -.-
Mat./Stoff	.						From/Aus .	
Lang./Sprachen/de	.	Wgtl./Gew. .	BOSCH					Sheet/Bl. 1/1
	Crit. P .	Scale/M.stab 1:1		Dep./Abw. DKW	Outdoor panoramic outline		Dep/Pl 001	Ind. 01	Format A0
			Mat.meets/Stoffe N 2580-1	Syst. PE	Rest. for		Rest. by	
MMP ALIOHA_DB								